ხედი „1-1”

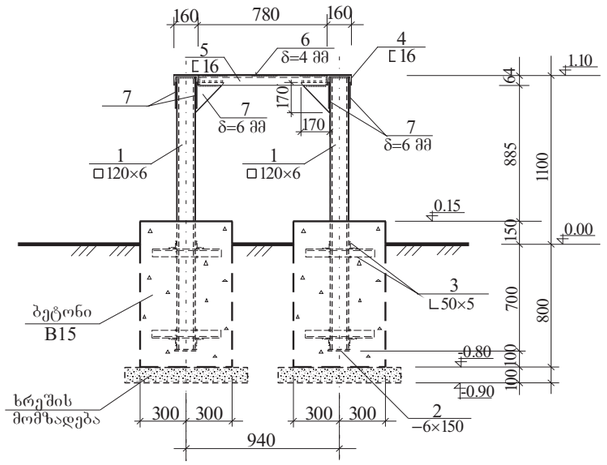

ხედი „2-2”

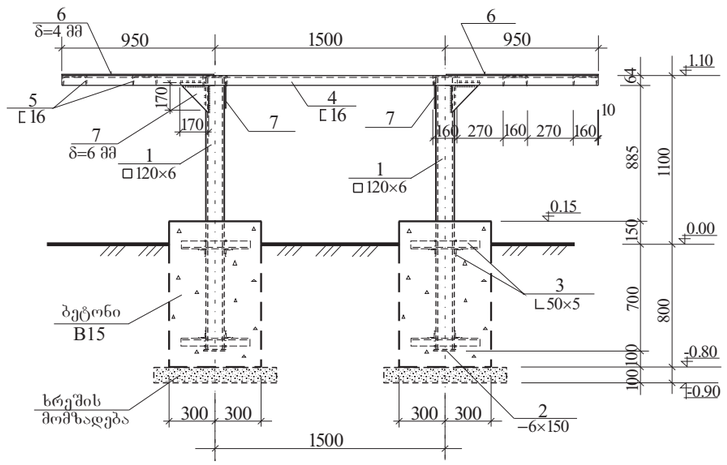

პლატფორმის მასალების სპეციფიკაცია

პოზ. №№	პროფილი / სტანდარტი	სიგრძე მმ	რაოდენ. ცალი	წონა კგ: ერთი ელ-ტის	ქვედა ელ-ტის	სულ	შენიშვნა
	ფოლადის ელემენტები						
1	□120×120×6 / ГОСТ 8639-82	1800	4	37,80	151,2	448,0	კვადრატული კვეთის მილი
2	ფურც. −6×150 / ГОСТ 19903-74	150	4	1,06	4,3		
3	∟50×50×5 / ГОСТ 8509-93	450	32	1,70	54,4		
4	შველერი [16 / ГОСТ 8240-97	3400	2	48,28	96,6		
5	შველერი [16 / ГОСТ 8240-97	780	6	11,08	66,5		
6	ფურც. −4×930 / ГОСТ 8568-77	1060	2	33,03	66,1		დადარული ფურცლები
7	ფურც. −6×170 / ГОСТ 19903-74	170	12	0,68	8,2		ესკიზი 170 / 170
	ბეტონი B15(M-200) დგარების საძირკვლებისთვის 1,40 მ³						

გეგმა 1.10 ნიშნულზე

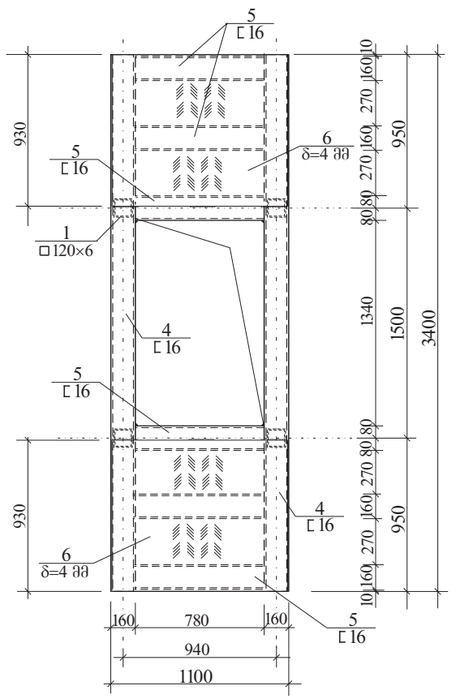

გეგმა 0.15 ნიშნულზე

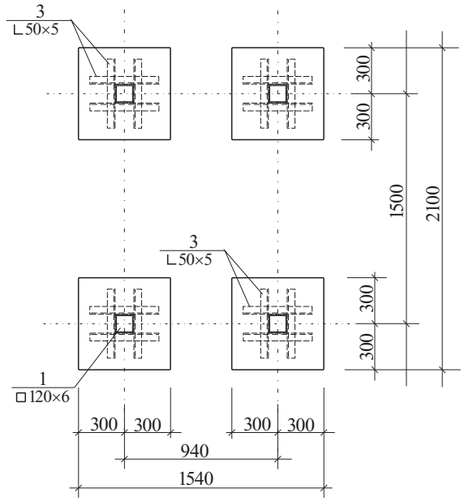

შენიშვნები:

1 ფოლადის ყველა ელემენტი უნდა გასუფთავდეს ჟანგისა და ჭუჭყისაგან, დაიგრუნტოს ГФ-021 მარკის საღებავით და შეიღებოს ПФ-115 მარკის საღებავით ორჯერ;
2 დგარების საძირკვლების ქვეშ უნდა მოეწყოს 10 სმ სისქის ხრეშის დატკეპნილი მომზადება.

			17-533-113-22-1 ENERGO-PRO
			35/10 კვ ძაბვის ქვ/ს „ბაკურიანი”-ში ახალი უჯრედის დამატება
			სამშენებლო კონსტრუქციული გადაწყვეტილებანი — სტადია: მ. პ.; ფურცელი: 1; ფურცლები: 1
ქვეგანყ. უფრ.	ვ. ფიცხელაური		
უფრ. სპეც.	ლ. დარნიაშვილი		ღია დადგმულობის განაწილებელი მოწყობილობის კარადის პლატფორმა — სს „ენერგო-პრო ჯორჯია” თბილისი, ზურაბ ანჯაფარიძის ქ.№19 2017 წ.